Eurolux

Your Style...Your Life

FFA TC 6004 XS

FFA TC 6005 XS

BG ИНСТРУКЦИИ ЗА ЕКСПЛОАТАЦИЯ

Уважаеми Клиенти,

Благодарим Ви, че избрахте нашия продукт. Надяваме се, че той ще отговори на Вашите изисквания. Внимателно следвайте препоръките, изложени в тази книжка и така Вашият уред ще работи ефикасно. Не се колебайте да ни търсите при необходимост. Ние винаги ще бъдем до Вас, за да Ви сътрудничим при нужда и за да Ви даваме полезна информация за всички продукти с марката “Eurolux”.

ТЕХНИЧЕСКИ ДАННИ

Размери

Височина	591 мм
Ширина	597 мм
Дълбочина	547 мм

Регулиране на напрежение: 230V ~ 50Hz

Максимална входяща мощност: 3680 W

Нагревателни елементи

Долен нагревателен елемент	1.3 kW
Горен нагревателен елемент	0.9 kW
Грилов елемент	2.0 kW
Кръгов нагревателен елемент	2.3 kW

ЕЛЕКТРИЧЕСКА ВРЪЗКА

Уверете се, че доставяното напрежение е същото като, това което е на класифициращата табелка, която може да бъде намерена на долната част отпред на фурната.
Фурната трябва да бъде свързана отзад, използвайки кабел с минимален разрез от 1.5мм, осигурявайки еднополюсен прекъсвач в съответствие с настоящите правила със свързващ отвор поне 3 мм.

ДЕКЛАРАЦИЯ ЗА CE СЪОТВЕТСТВИЕ - CE

Този уред е съобразен със следните Европейски директиви:

93/68 Общи правила
2006/95/CE Отнасящи се за ниско напрежение
89/336/CEE Електромагнитна съвместимост

CE регулиране n° 1935/2004:
Този уред е подходящ за контакт с хранителни продукти.

Инструкции за потребителя

Това ръководство е неизменна част от уреда.
Необходимо е да го съхранявате по време на целия период на употреба на фурната и да прочетете внимателно точките за монтаж, употребата, поддръжка, почистването и работата с уреда.
Изключете уреда, преди да предприемете каквито и да е било действия с него.

ВНИМАНИЕ: по закон се изисква заземяване.

По време на работа на фурната, моля не допускайте децата в близост до фурната.
По време на работа фурната, става много гореща.
Не докосвайте нагревателните елементи вътре във фурната.
Не използвайте парочистатели или други уреди, които работят под налягане за почистване на фурната.
Не използвайте фурната за отопление на стаята.

Производителя няма да носи отговорност, ако мерките за сигурност не са спазени.
Производителя няма да носи отговорност, за повреда върху лица или имущество, които се дължат на лоша или липса на поддръжка на уреда.
Производителя запазва правата си да прави всякакви промени по продукта, които смята за полезни или необходими без предварително известие.

Опаковъчните материали (картонени подложки и стиропор), могат да бъде опасни за деца (опасност от задушаване). Съхранявайте опаковъчните материали далече от деца.
Уредът е предназначен за възрасни потребители, които са запознати с тези инструкции.
Децата в повечето случаи не могат да осъзнаят рисковете, които се пораждат от употребата на уреда. Моля, наглеждайте внимателно децата си и не им позволявайте да си играят с уреда.

По време на готвенето се генерира топлина: вратата на уреда може да стане много топла особено, ако е направена от стъкло. Тогава има риск от изгаряне; не я докосвайте и пазете от нея децата.

На физически увредените хора трябва да им помагат компетентни възрастни.

Не предприемайте каквито и да е било промени, опит за ремонтиране, особено с инструменти като: отверки от вътрешната или външната част на уреда.
Ремонтирането, особено на електрическите части, трябва да се извършва от квалифициран персонал.

Неправилна ремонта дейност може да причини сериозни инциденти, като повреда на уреда и оборудването, както и неправилно функциониране.
Уредите ремонтирани в сервизни центрове, трябва да бъдат подложени на рутинни тестове, особено цялостен тест за заземяване.

Този уред е призвезден за домашна употреба.
Производителя и не носи отговорност за повреда върху лица или имущество, които са причинена от неправилна монтаж, неправилна или безотговорна употреба на уреда.

ВНИМАНИЕ: В случай на разглобяване, поддръжка или почистване на уреда, бъдете внимателни, защото някои части могат да бъдат остри. Моля, използвайте подходяща предпазвана екипировка (например: ръкавици и други).

В случай на грешка по време на работа на уреда или належаща ремонтна дейност се обърнете към сервизния център на продавача.
Ако фурната дава някакви признаци за повреда, не я използвайте. Изключете я и се свържете със сервизния център. Фурната трябва да се изключи веднага след като сервизния проблем е открит.

Уверете се, че захранващия кабел на уреда не е оставен до вратата на фурната, тъй като това може да повреди електрическата инсталация.
Ако захранващия кабел е повреден, трябва да бъде подменен в техническия сервизен център, за да се избегнат рискови ситуации.

Преди да затворите вратата на фурната се уверете, че вътре няма никакви чужди тела или домашни животни.
Не поставайте никакви материали, чувствителни на топлина или запалими, като например препарати за почистване, спрейове и така нататък. Фурната става извънредно гореща по време на работа.

Фурната остава гореща дълго време, дори след като е била изключена и се охлажда много бавно да като достигне стайна температура. Изчакайте известно време, преди да предприемате действия, като например почистване.
Когато отворите вратата на фурната, би могло да излизат пара и водни капки (конденз).
Ако във фурната има пара, не се препоръчва да пипате вътре с голи ръце. Много нагорещена мазнина и олио могат лесно да предизвикат пожар.
Никога не използвайте вода, за да изгасите горящата мазнина или олио (има вероятност от експлозия). Загасете огъня с мокри кърпи.

Решетките и тавичките стават много горещи.
Използвайте изолираща топлинна ръкавица или ръкохватки.
Когато използвате фурната или я почиствате, бъдете внимателни да не прищипете пръстите с пантите на врата. Това е много важно особено, когато наоколо има деца.
Оставяйте вратата на фурната отворене само в открехната позиция.
Когато вратата на фурната е отворена има вероятност от спъване или нараняване на пръстите на ръцете.
Не сядайте ие се облягайте на вратата на фурната, нито я използвайте като работно повърхност.
Цялата работа по уредите трябва да бъде извършвана от квалифицирано лице.

За поддръжка, преместване, монтаж и почистване на уреда използвайте специална предпазна екипировка (ръкавици и т.н.).

Вдигането и преместването на уреди тежащи повече от 25 кг. трябва да се извършва само с подходяща съоръжени или от двама човека, за да се избегне риск от нараняване.

Подготовка на фурната преди първото готвене

ВНИМАНИЕ: Фурната трябва да бъде изключена от електричеството. Преди използването на фурната, внимателно почистете вътрешността, решетките и тавичката с не абразивен сапун и хладка вода. Поставете решетките и тавичката в съответните им водачи. Когато завършите този процес, включете фурната към електрическото захранване и задайте максимална температура за поне 20 минути, за да се отстрани каквато и да е смазка, олио или смоли от производителя, които могат да причинят неприятна миризма по време на готвенето; след това проветрете стаята.
След приключването на този прост процес, фурната е готова за първото си готвене.

Важни точки при монтаж

Фурната може да се вгради в стандартен 560мм шкаф (вижте фигура 1а и 1б), освен това може да е вградена под работната повърхност или във висок шкаф. И в двата случаи трябва да се направят охлаждащи решетки; трябва да има празно пространство от 85÷ 90 мм в задната част на шкафа (вижте фигура 1а и 1б).
Фиксирането на фурната в шкафа се осъществява с помощта на 4 винтчета (**A),** които се намират по ъглите на рамката на вратата на фурната (вижте фигура 1а и 1б).
Когато поставяте уреда в шкафа, не използвайте вратата на фурната като дръжка за вдигане на фурната. За да отворите вратата на фурната, винаги хващайте дръжката по средата.
Не поставяйте тежки предмети и не се облягайте на вратата на фурната, защото това може да повреди пантите.

мултифункционална фурна

фигура 1а

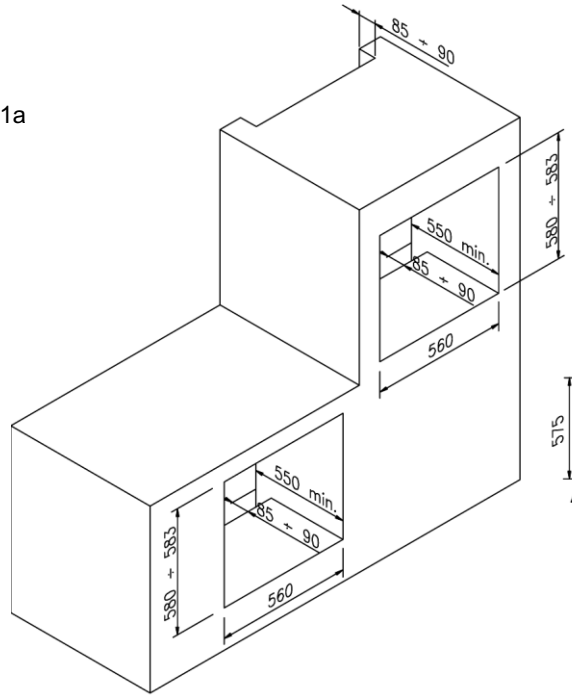

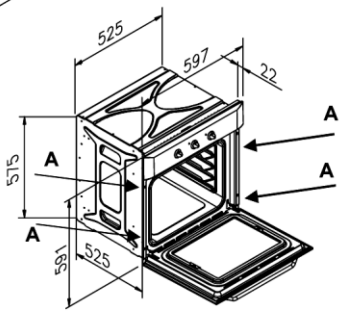

фигура 1б

статична фурна

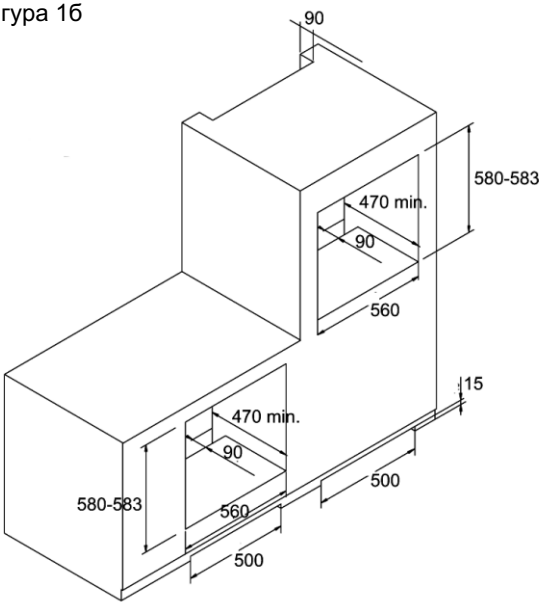

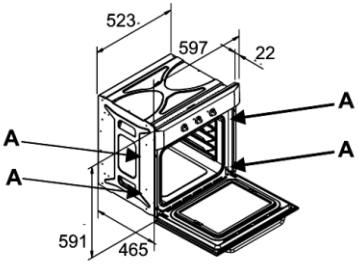

Монтажна схема за фурна с реверсна врата

фигура 1в

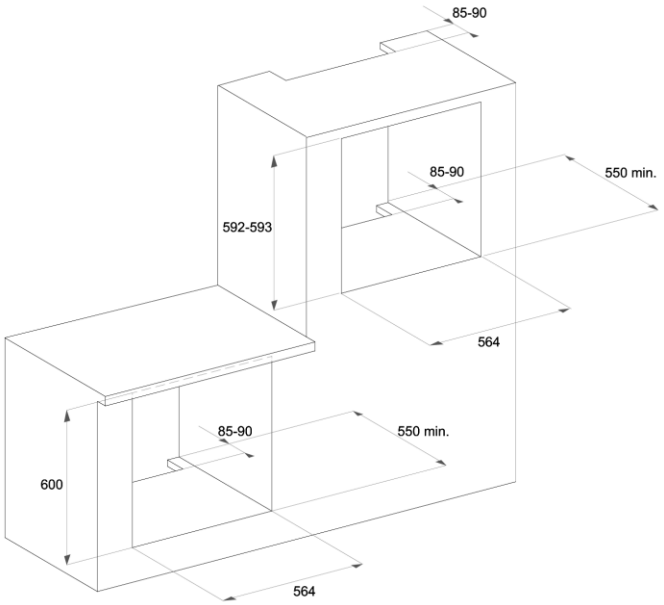

фигура 1г

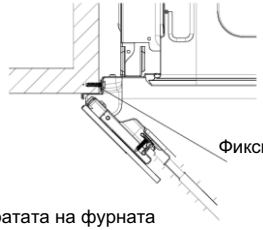

вратата на фурната
(горен изглед)

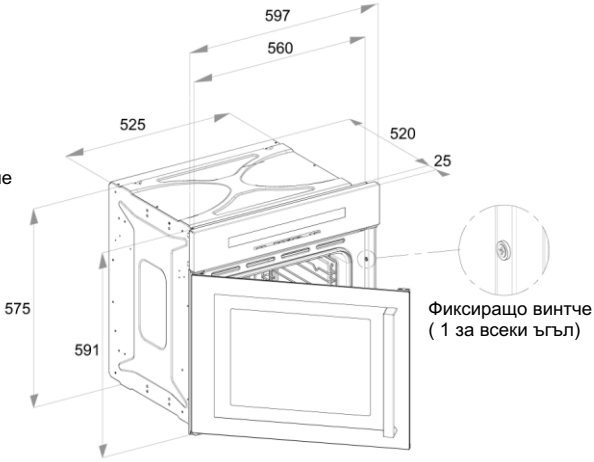

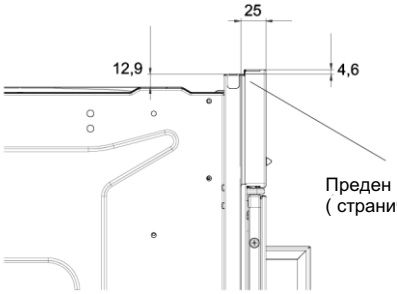

Преден панел
(страничен изглед)

Електронен програматор

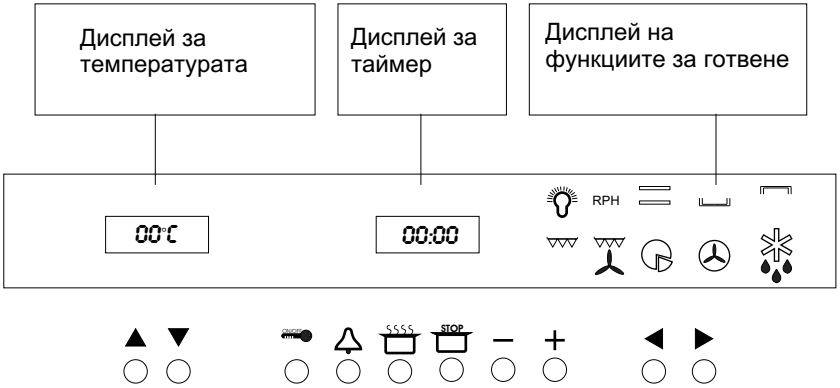

Функции

- Понижаване на температурата
- Повишаване на температурата
- Изкл./Вкл. и функция за заключване на панела
- Минутен таймер
- Времетраене на готвене
- Край на готвене
- Настройване на времето
- Настройване на времето
- Настройване на програмите
- Настройване на програмите

Управление (Включване)

Таймера на дисплея премигва когато фурната се включва за първи път или след като е била изключена от контакта. Фурната няма да може да работи; следвайте процедурата 'Настройване на времето' 'Setting the time' за стартирането й.

Настройване на време

Едновременно натиснете бутоните SSSS и STOP и след това ги отпуснете.
Използвайте бутоните(-) и (+) за настройването на точното време.
Забележка: Тази операция трябва да бъде завършена в рамките на 3 секунди, докато двете точки продължават да премигват.
Щом тази операция е приключена, изчакайте двете точки да спрат да мигат.

Звуков сигнал

Фурната издава звукови сигнали, за да покаже различните функции като например: края на готвене.
Има три различни звукови нива, които могат да се променят.
Когато фурната е изключена, натиснете бутона (-) и с всяко следващо натискане на бутона фурната ще издава звук на различно ниво; последния издаден звук ще бъде автоматично запаметен.

Включване на фурната

Натиснете и отпуснете бутона ON/OFF (Вкл./Изкл.), след това ще се чуе звуков сигнал.
На дисплея за таймера ще се появи **ON**, символа светва и вътрешното осветление на фурната също. Сега вече можете да преминете към настройване на функцията за готвене.

Минутен таймер

Минутния таймер брои само времето и е напълно независим от която и да е функция за готвене.
Може да бъде полезен, когато например се настройва, за да Ви подсети да спрете готвенето. Таймера може да се използва също така когато фурната е изключена.
За да се настрои минутния таймер, включите фурната като натиснете и отпуснете бутон ON/OFF (Вкл./Изкл.), след това натиснете бутона .

Дисплея се пренастройва до нула и двете точки започват да премигват. Сега имате три секунди за да настроите желаното време като натиснете бутоните (-) и (+) до 23ч.59м.
Веднъж вече като е изтекло времето, ще чуете звуков сигнал и с символа ще премигва.

За да се спре звука и мигащия символ натиснете един от следните бутони SSSS STOP
— +.

Ръчно управление за неопределен период от време

Включете фурната и изберете подходящата функция за готвене като използвате бутоните ◀ и ▶.

Фурната ще извика предварително настроена температура, която може да бъде сменена като се използват бутоните ▼ и ▲. Фурната ще започне да работи докато достигне предварително зададена температура и символа на градусите° ще започне да мига, което означава че фурната е била загрята.
Когато зададената температура е достигната, този символ спира да мига и фурната започва да издава звуков сигнал.
За да изключите фурната, натиснете и отпуснете бутона ON/OFF (Вкл./Изкл.).

Полуавтоматичен режим, време на готвене
Препоръчително е да настроите продължителността на готвене.

Включете фурната като натискате и отпускате бутона ON/OFF (Вкл./Изкл.), след това натиснете и отпуснете бутона STOP. На дисплея за таймера ще се появи символа "**A**".
Настроите желаното от Вас време на готвене с бутоните (-) и (+) до 10ч. и 00м.
След това ще чуете звуков сигнал и на таймера ще се появи текущото време: можете да изберете подходящата функция за готвене с бутоните ◀ и ▶.
На екрана на таймера ще се появи символа SSSS.
Фурната ще зададе предварително настроена температура, която може да бъде сменена като се използват бутоните ▼ и ▲. Фурната започва да работи на настроеното време; когато това време изтече фурната автоматично ще изключи. Ще чуете звуков сигнал, дисплея на температурата и дисплея на функциите за готвене ще изгаснат, дисплея на таймер показва текущия часи символите SSSS и "**A** "ще премигват.

За да спрете звука и излезете от програмата, натиснете един от следните бутони
🔔 SSSS STOP — +.

Символа 💡 ще се появи на дисплея на функциите и осветлението на фурната ще се включи. Сега фурната е готова да бъде програмирана отново; можете да видите новата функция за готвене или да изключите фурната като натиснете и отпуснете бутона ON/OFF.

Полуавтоматичен режим, край на готвене

Препоръчително е да зададете край на готвенето.

Включете фурната като натискате и отпускате бутона ON/OFF, след това натиснете и отпуснете бутона SSSS. На дисплея на таймера ще се появи символа **A**. Настроите желаното от Вас време на готвене с бутоните (-) и (+) до 23ч. и 59м.
След това ще чуете звуков сигнал и на таймера ще се появи текущото време: можете да изберете подходящата функция за готвене с бутоните ◀ и ▶. На дисплея на таймера ще се появи символа STOP. Фурната ще зададе предварително настроена температура, която може да бъде сменена като се използват бутоните ▼ и ▲.
Фурната ще започне да работи и когато фиксираното време изтече, автоматично ще се изключи. В края на фиксираното време за готвене, фурната ще издаде звуков сигнал, дисплея на температурата и на функциите за готвене ще изгаснат, дисплея на таймера показва текущия часи символите SSSS и "**A**" ще премигват.

За да спрете звуковия сигнал или отмените програма просто натиснете един от следните бутони: .

Символа ще се появи на дисплея на функциите и осветлението на фурната ще се включат. Сега фурната е готова да бъде програмирана отново; можете да видите новата функция за готвене или да изключите фурната като натиснете и отпуснете бутона ON/OFF (Вкл./Изкл.).

Автоматичен режим
Препоръчително е да настроите продължителността и края на готвене.

Включете фурната като натискате и отпускате бутона ON/OFF (Вкл./Изкл.), след това натиснете и отпуснете бутона .
Ще чуете звуков сигнал и на таймера ще се появи текущото време. Друг сигнал ще бъде чут и двете точки ще спрат да мигат: това означава, че времето е било настроено.
На дисплея можете да видите настроеното време и функцията.
Осветлението на фурната изгасва.
Сега избере подходящата функция за готвене с бутоните ◀ и ▶.
Фурната предлага предварително настроена температура за всяка функция, която може да бъде променена като използвате бутоните ▼ и ▲.
Веднъж като двете точки спрат да мигат, фурната започва отложения старт: автоматично ще започне изисканата продължителност и край през желаното време.
Когато фурната работи, може да се види избраната температура, текущия час и избраната функция на съответния дисплей.
Вътрешното осветление на фурната се изключва.
Все пак и двете, температурата и функцията могат да бъдат сменени като преповторите горепосочените инструкции.
В края на фиксираното време за готвене, фурната ще издаде звуков сигнал, дисплея на температурата и на функциите за готвене ще изгаснат, дисплея на таймер показва текущия час и символите и **A** ще премигват.

За да спрете звуковия сигнал или отмените програма просто натиснете един от следните бутони: .

Символа ще се появи на дисплея на функциите и осветлението на фурната ще се включат. Сега фурната е готова да бъде програмирана отново; можете да видите новата функция за готвене или да изключите фурната като натиснете и отпуснете бутона ON/OFF(Вкл./Изкл.).

Автоматични и полуавтоматични ограничения на готвене

Функциите загряване и размразяване не съответстват на горепосочения автоматичен или полуавтоматичен режим.

- След като настроите функцията загряване или размразяване, не е възможно да настроите продължителност и край на готвене.
- Когато програмирате фурната с автоматичен режим, не може да бъдат избрани функциите загряване или размразяване.

Символи на дисплея

Тенджера: когато символа светне, означава че функцията за готвене е включена. Тенджерата не се появява когато осветлението на фурната, загряването или размразяването са активни. Когато тенджерата премигва това показва, че края на готвене настъпва. По време на периода - отложен старт, символа е изключен и светва когато фурната започва да готви.

"A" (автоматично): когато този символ се появи това означава, че времето е било настроено; когато започне да мига значи, че е край на програмата за готвене.

Камбана: когато се появи, означава че минутния таймер е включен. Когато започне да премигва, означава че края на минутния таймер е настъпил.

Настройване на температурата за готвене
С включването на фурната, температурата на готвене може да бъде избрана като се използват бутоните ▼ и ▲: температурата може да се повишава или понижава с 5 градусов интервал, като се появява на дисплея за температурата.
Бележка: всяка функция за готвене има предварително настроена температура, която може да бъде сменена както беше описано по-горе.

Избиране на функция за готвене
С включване на фурната, функциите за готвене могат да бъдат избрани като се използват бутоните ◀ и ▶ : иконите за функциите на готвене светват последователно.

Функции за готвене

1. Осветление
Вътрешното осветление се включва като натиснете и отпуснете бутона ON/OFF (Вкл./Изкл).
Когато сте избрали функция за готвене, осветлението на фурната се включва. Веднъж достигната избраната температура, осветлението продължава да свети за още 3 минути.

По време на режима за готвене или размразяване е възможно да се включи осветлението като се натисне един от следните бутони .

PRH 2. Предварително загряване

Тази функция позволява да се затопли бързо фурната, преди да се избере функцията за готвене.
Когато тази функция работи, се появява движещ символ на дисплея за температурата.

Загряването приключва когато предварително зададената температура от фурната е достигната; тази температура не може да бъде сменена. В този момент, фурната започва да издава звуков сигнал и символа за осветление се включва. Сега можете да изберете подходяща функция с бутоните ◀ и ▶.

3. Традиционно печене

Тази функция осигурява традиционно печене с горен и долен нагревателни елементи.

4. Долен нагревателен елемент

Тази функция е за бавно печене или за затопляна на ястия.

5. Горен нагревателен елемент

Тази функция е за деликатно готвене, запържване или затопляне на ястия.

6. Грил

Препоръчително е за печене на храната на грил.

7. Грил с вентилатор

Тази функция се предлага за деликатно печена на храна на грил.

8. Функция пица

Този режим на готвене е идеален за приготвяне на пица и зеленчуци.

9. Вентилатор с кръгъл нагревател

Тази функция осигурява дори топлина през вентилатора и позволява различни ястия да бъдат приготвени по едно и също време на различни нива.

10. Размразяване

Тази функция позволява да се намали времето за размразяване за замразената храна.

Вентилатора работи без да издава никаква топлина в фурната.

На дисплея за температурата се появява съобщението **dEF**, което означава че тази функция е действаща.

Други Функции

Изключване на фурната

Когато фурната е изключена, дисплеите за температурата и програма са изключени и таймера показва текущия час.

'Грижа за децата' Функция за заключване на панела

Тази функция може да се активира във всеки момент, за да се избегне децата да си играят с фурната. Особено, ако тази функция е активна когато фурната е изключена, няма да бъде възможно да се включи фурната: за да се работи с фурната е необходимо да изключи заключването на панела.

За да се активира заключващата функция, натиснете бутона ON/OFF докато на дисплея се появи символа (за около 5 секунди) последван от ON, след това на дисплея се показва отново текущото време.

Забележка: веднъж вече направена този процес, не може да бъде настроена каквато и да е била програма или функция за готвене, с изключение за настройката на минутния таймер.

Ако заключването е активирано след която и да е програма или функция за готвене, ще бъде възможно да се настрои само минутния таймер или изключи фурната като натиснете или отпуснете бутона ON/OFF.
Като се натисне който и да е произволен бутон, на дисплея ще се пови символа 0 - - 0 и ще бъдете подсетени, че заключващата функция е активирана.
Автоматичното или ръчното изключване на фурната няма да изключи заключващата функция.
За да се изключи заключващата функция натиснете бутона ON/OFF докато се появи на дисплея символа 0 - - 0 (за около 5 секунди) последвано от OFF, след това дисплея отново ще покаже текущото време.
Когато заключващата функция е активирана не е възможно да се включи с бутона ON/OFF, но само може да се изключи.

ON/OFF (Включване/ Изключване) Бутон ON/OFF
Когато фурната е изключена, бутона ON/OFF позволява да се изключи фурната всеки един момент дори и да е била избрана функция.
Когато изключвате фурната, която и да е функция за готвене или програма ще бъде изтрита. За настройването на нова програма следвайте съответната инструкция от началото.
Когато фурната е включена и заключващата функция е активирана, може да се изключи фурната като натиснете и отпуснете бутона ON/OFF, но заключващата функция продължава да бъде активирана.
За изключване на заключването, натиснете бутон ON/OFF за около 5 секунди докато символа 0 - - 0 се появи на дисплея, последвано от OFF, след това на дисплея ще се покаже текущото време.

Символ "°"
Този символа се появява на дисплея за температурата и представя целзиеви градуси.
Ако символ мига, това означава че фурната е загрята и е достигнала температурата която е била настроена.
Ако символа е постоянно включен това означава, че зададената температура е достигната.

Пренастройване на таймера
С включването на фурната е възможно да се пренастроят настройките на таймера като натиснете едновременно бутоните SSSS и STOP.

Внимание: Ако фурната е още включена с настроената функция и е в ръчен режим, е възможно да се настрои отново програмата за готвене или също да се изключи фурната, като се натисне и отпусне копчето ON/OFF.

Смяна на осветлението на фурната (Фигура 14)
Фурната е снабдена с лампа която има следните характеристики:
- 25W
- Капачка на винтче E-14
300°C температура при която е устойчива капачката

Фигура 14

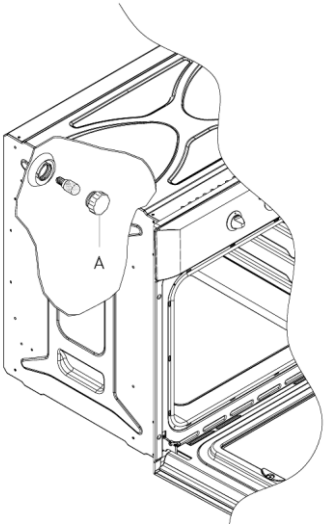

Предупреждение: изключване на уреда от енергийния източник.
Ако осветлението на фурната трябва да бъде заменено, защитната капачка <A> трябва да бъде извадена като се завърти по часовниковата страна. След като осветлението е било сменено, поставете защитната капачка <A> (Фигура 14).

Изваждане на вратата на фурната (фигура 15)
Са цел почистване и да се направи достъпа до вътрешната част на фурната по-леснен, вратата на фурната може лесно да бъде извадена. За да се улесни почистването на фурната, вратата може да се извади от пантите както следва:

Фигура 15

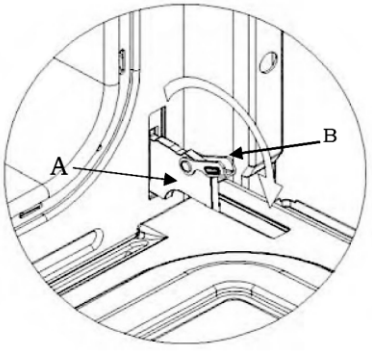

Панти с местещ се болт
Ние Ви препоръчаме да хванете дръжката на вратата по средата, когато отваряте вратата на фурната. След като вратата е отворена Вие можете да видите 2 панти **"A"** които са снабдени с две подвижни болтчета **"B"**. Когато болтът **"B"** е повдигнат, пантата е освободена от корпуса си. След като сте направили всичко това, вратата може да бъде вдигната нагоре и извадена, като я плъзгате нагоре; хванете страните на вратата близо до пантите когато извършвате тези процеси. За да върнете вратата обратно, първо плъзнете пантите в тяхната пролука. Преди да затворите вратата, запомнете да завъртите болтчета **"B"** които се използват за закачване на двете панти.

Изваждане на вътрешният стъклен панел (фигура 16)

Не използвайте какъвто и да среден абразив който може да причини повреда. Запомнете, че ако повърхността на стъкления панел стане надраскана, това може да доведе до опасна повреда. За да извадите вътрешният стъклен панел от вратата на фурната, използвайте стотинка, за да извършите повдигащо действие в двете вдлъбнатини (A), докато двете шпилки (B) са освободени от техния корпус. Тогава повдигнете стъклото, както е показано на фигура 17 и го извадете навън от върха. За да върнете обратно вратата, повторете предишните две действия в обратен ход. Обратно поставете на стъклото във вътрешността на вратата и го пъхнете вътре. Натиснете върху стъклото до поставяне обратно в пролуката на шпилките в тяхната първоначална позиция (фигура 17).

Трябва да бъдете предпазливи, когато почиствате стъклата на вратата, и във вътрешната рамка както някои от ъглите могат да са остри, дължащо се на производствения процес.

Изваждане на вътрешния стъклен панел на вратата на фурната (фигура 16-17)

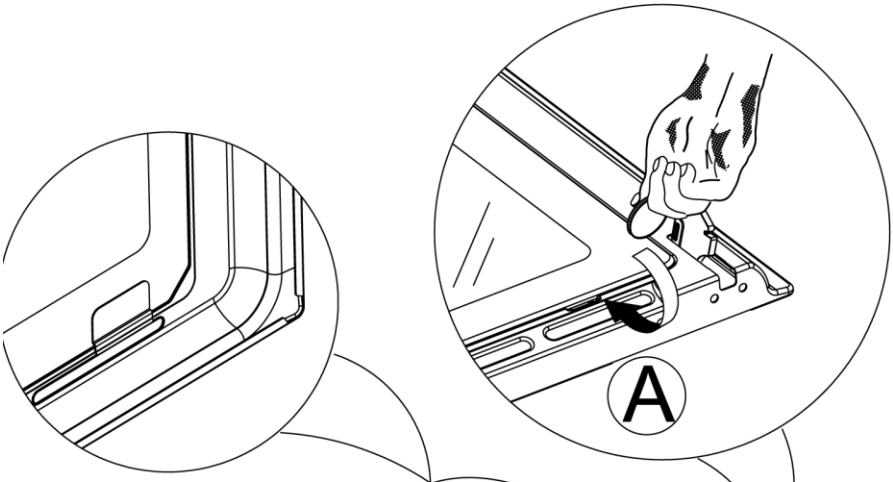

фигура 16

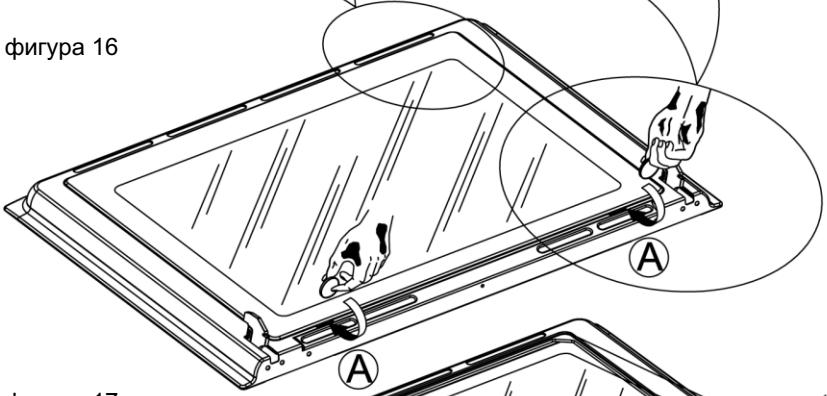

фигура 17

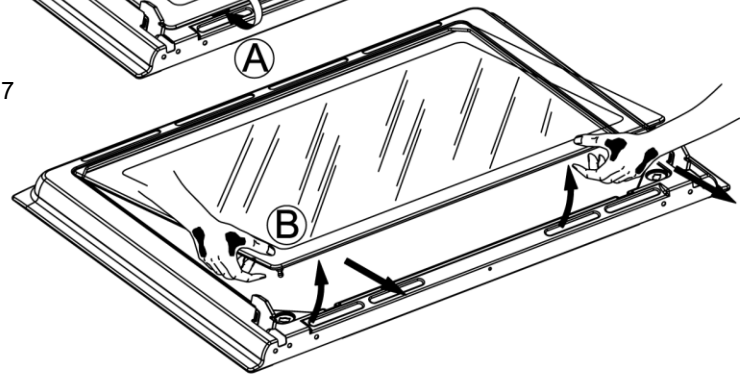

Монтаж и демонтаж на вратата (фигура 18-19)
Вратата може да бъде реверсна

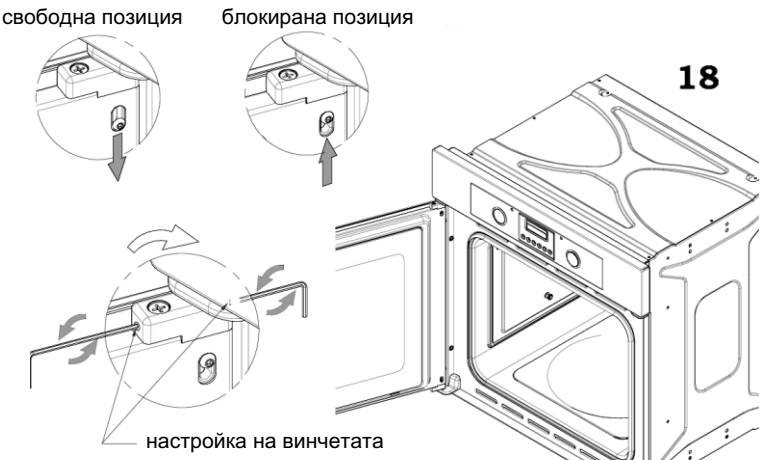

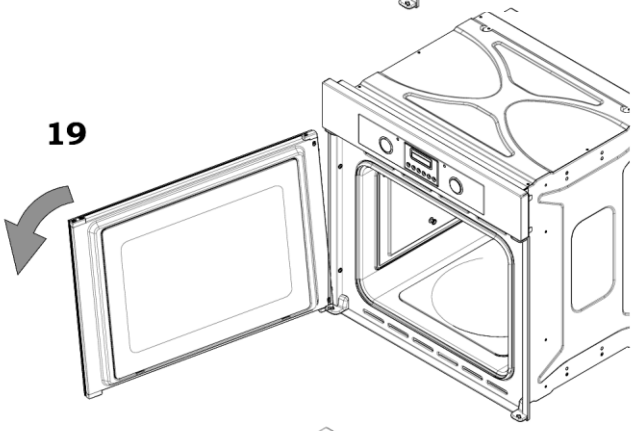

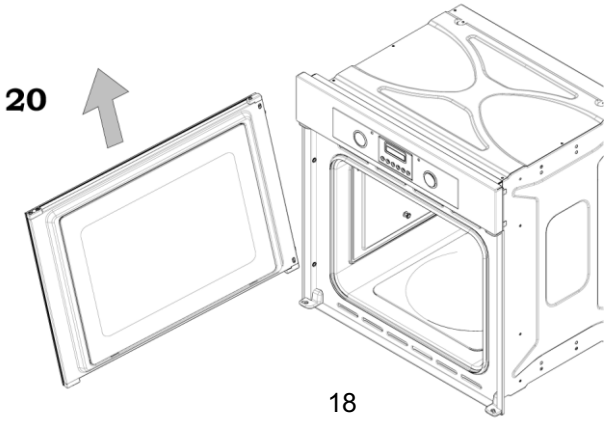

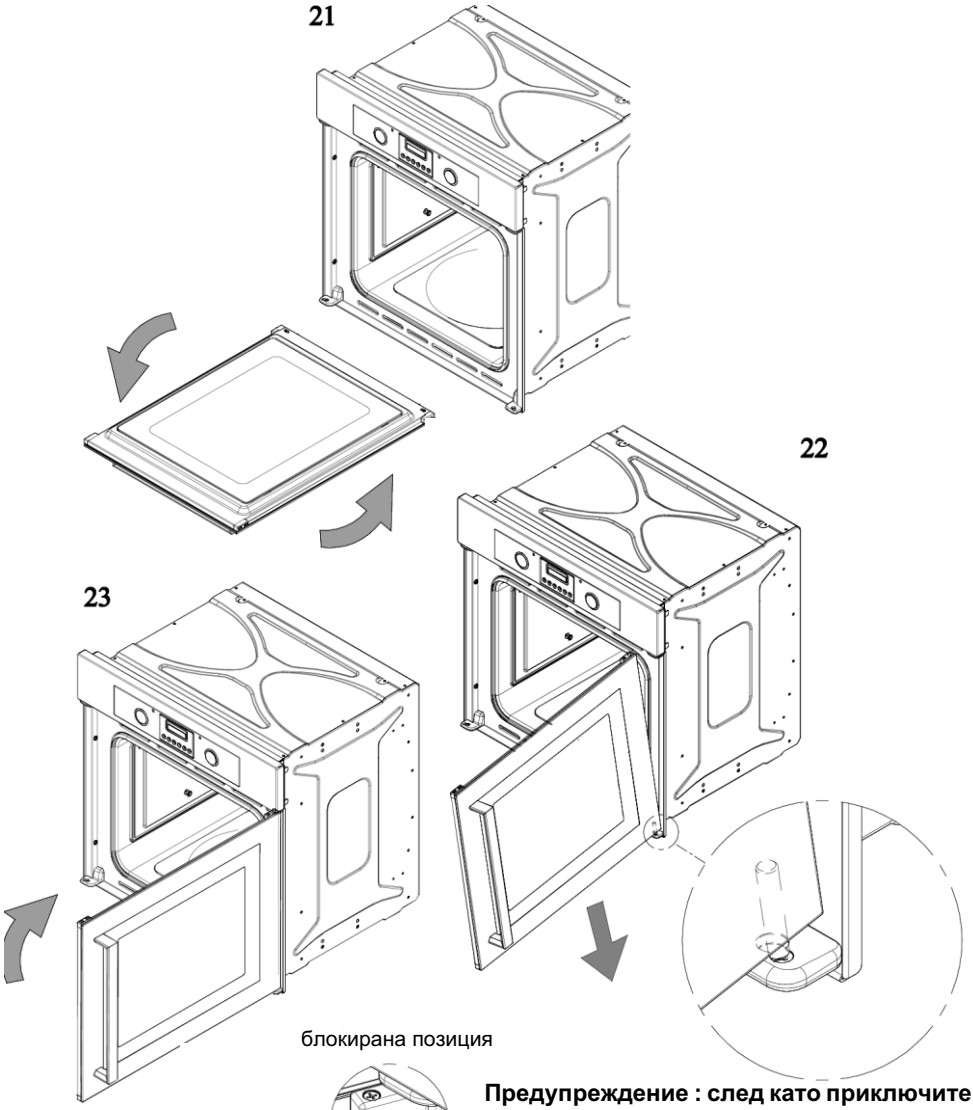

Предупреждение : след като приключите, проверете дали вратата е заключена правилно.

Забележка : Не поставайте тежки предмети (макс 2кг) не се облягате на вратата на фурната когато е отворена, тъй като това може да причини повреда на пантите.

Аксесоари на фурната (фигура 24)
Уредът може да бъде снабден със странични водачи, които трябва да бъдат закрепени на стената на фурната. Хлъзгайте по решетките и тавичките на фурната по страничните водачи. Страничните водачи могат да бъдат извадени чрез леко натискане на уреда **"A"**.

фигура 24

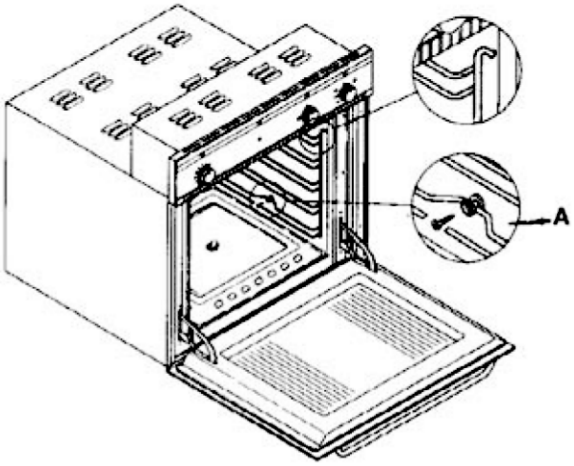

Почистване и поддръжка
Важно: Почистването на уреда трябва да се осъществява след като ел. захранването е било изключено.
Как да почиствате фурната: Почистването на фурната, която не разполага със самопочистващи панели, трябва да бъде осъществявано след готвенето, докато водата е хладка **(не топла)** така, че хранителните остатъци да могат да бъдат премахнати бързо. Изваждането на страничните водачи става като се издърпа за предна част .

Почистването на вътрешността на фурната става като се използва влажна кърпа с разреден оцет; изплакнете и изсушете фурната. В случай на упорити петна, оставете накисната с оцет кърпа на дъното на муфела на фурната за няколко часа при затворена врата; след това изплакнете с топла вода и течен препарат. Изплакнете и изсушете внимателно. За вътрешните части, използвайте мека кърпа и сапунена вода, изплакнете и изсушете внимателно. Не използвайте абразиви, белина или груби матирали за почистване. Не използвайте парочистител за почистването на фурната:.
Производителя не поема отговорност за щети на хора или други дължащи се на лош или неправилен монтаж на уреда.
Поради нашата политика за продължителни подобрения, ние запазваме правата да регулираме и изменяме нашите продукти без предварителни известия.

Символът върху продукта или върху документа придружаващ продукта показва, че този уред не трябва да се третира като домакински отпадъци. Вместо това, той трябва да се предаде на подходящ сборен пункт за рециклиране на електрически и електронни уреди. Унищожаването трябва да се извърши в съответствие с местните закони за опазване на околната среда и унищожаване на отпадъци.

LEKS GROUP **BG**

София: 02/963 33 20, 963 33 80, бул. Арсеналски 105, **Пловдив**: тел.: 032/633 778, ул. Цар Асен 30,
Варна: тел.: 052/504 634, бул. Вл. Варненчик 277, **Бургас**: тел.: 056/841 475, ул. Фердинандова 77
Русе: тел.: 082/872 717, ул. Борисова 84, **Плевен**: тел.: 064/833 172,ул. Данаил Попов 4,
Велико Търново: тел.: 062/603 883,бул. България 26, **Благоевград**: тел.: 073/832 782, к-с Парангалица,
Видин: тел.: 094/600 209, ул. Цар Александър II, к-с Съединение, бл. 12