MAXI

606m³/h

Инокс + сиво

MAXI SL 60 X

60cm **199** лв.

ТЕХНИЧЕСКИ ХАРАКТЕРИСТИКИ

- Максимален капацитет 606 m³/h
  според Европейския стандарт EN 61591
- Двутурбинен мотор
- Електромеханично управление с ключове
- Минимално ниво на шум 47dB(A)
- Телескопичен панел
- Двоен изтеглящ се филтър
  *Увеличена площ на засмукване
- Мощност P(max) 210W
- Халогенно осветление – 2x50W
- Метало – касетъчни филтри
- Възвратен клапан

D CLASS

АКСЕСОАРИ

Филтри активен въглен 2 бр. – 10 лв.

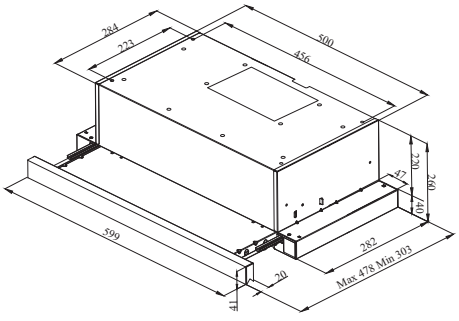

MAXI W

606m³/h

Бял цвят

MAXI SL 60 W

60cm **189** лв.

ТЕХНИЧЕСКИ ХАРАКТЕРИСТИКИ

- Максимален капацитет 606 m³/h
  според Европейския стандарт EN 61591
- Двутурбинен мотор
- Електромеханично управление с ключове
- Минимално ниво на шум 47dB(A)
- Телескопичен панел
- Двоен изтеглящ се филтър
  *Увеличена площ на засмукване
- Мощност P(max) 210W
- Халогенно осветление – 2x50W
- Метало – касетъчни филтри
- Възвратен клапан

D CLASS

АКСЕСОАРИ

Филтри активен въглен 2 бр. – 10 лв.

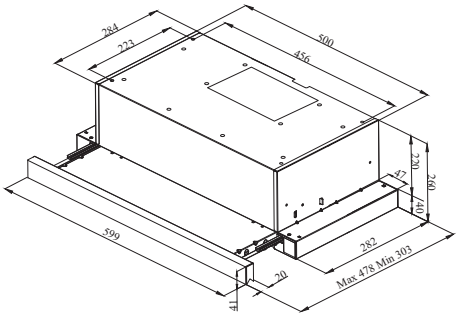

HBI

420m³/h

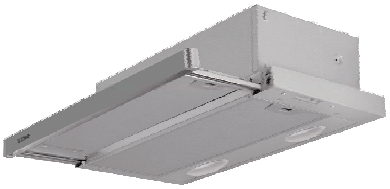

HBI X A60

60cm **159** лв.

Инокс + сиво

HBI LG A60

60cm **155** лв.

Сив цвят

ТЕХНИЧЕСКИ ХАРАКТЕРИСТИКИ

- Максимален капацитет 420 m³/h
  според Европейския стандарт EN 61591
- Двутурбинен мотор
- Електромеханично управление с плъзгачи
- Минимално ниво на шум 54dB(A)
- Телескопичен панел
- Двоен изтеглящ се филтър
  *Увеличена площ на засмукване
- Мощност P(max) 140W
- Осветление – 2x28W
- Метало – касетъчни филтри

E CLASS

АКСЕСОАРИ

Филтри активен въглен 2 бр. – 20 лв.

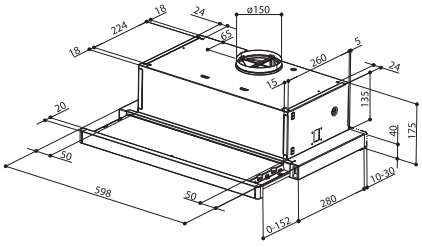

36 МЕСЕЦА ГАРАНЦИЯ